TECHNISCHES DATENBLATT

E-BOGEN

r ≈ 1,5 x d — 22°

r ≈ 1,5 x d
zwei separate Schweißzonen
4,0 mm Steckkontakt

PE100

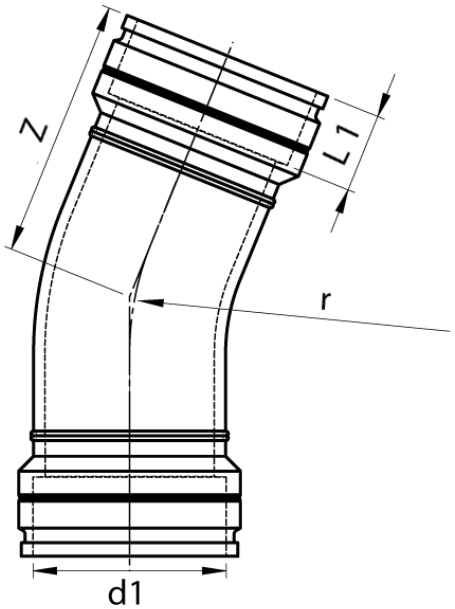

SDR 11

Art. Nr.	d1 [mm]	L1 [mm]	z1 [mm]	r [mm]	kg
4436121108000000	800	235	870	1274	351,62

Toleranz: α ± 5° | z1 ± 50 mm
Andere Materialien, Abmessungen und Druckstufen auf Anfrage
Lieferprogramm:
SDR17: d 710 - 900 mm SDR11: d 710 - 900 mm

Bei Fragen wenden Sie sich gerne an uns: Tel. + 49 281 98 414 - 0

© STAR Piping Systems GmbH
Alle Rechte vorbehalten