Technisches Datenblatt

E-BOGEN

PE100 | **r ≈ 1,5 x d** | **α = 45°**

r ≈ 1,5 x d
zwei separate Schweißzonen
4,0 mm Steckkontakt



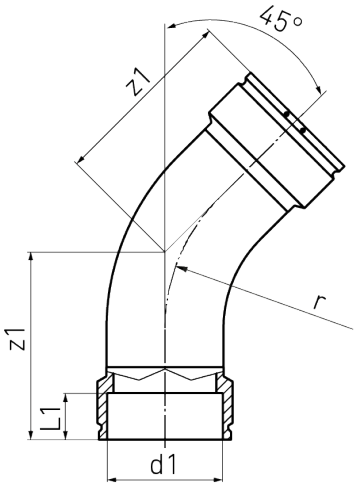

SDR 17

Art. Nr.	d1 [mm]	L1 [mm]	z1 [mm]	r [mm]	kg
4436141708000000	800	235	1105	1274	275,75

Toleranz: α ± 5° | z1 ± 50 mm
Andere Materialien, Abmessungen und Druckstufen auf Anfrage
Lieferprogramm:
SDR17: d 710 - 900 mm SDR11: d 710 - 900 mm

Bei Fragen wenden Sie sich gerne an uns: Tel. + 49 281 98 414 - 0

Geeignet für Gasanwendungen Geeignet für Wasseranwendungen

© STAR Piping Systems GmbH
Alle Rechte vorbehalten