Technisches Datenblatt

ABZWEIG EGAL

PE100 **α = 60°**

langschenklig zum Stumpf- und Elektromuffenschweißen
aus Rohr geschweisst, unverstärkt

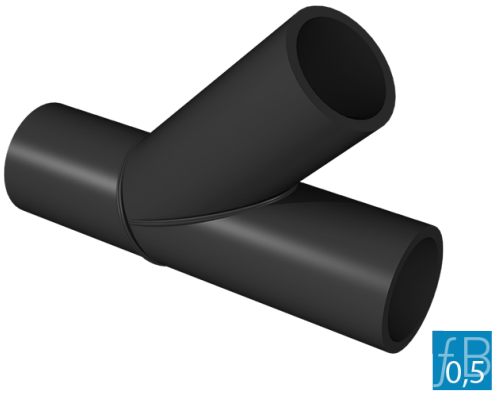

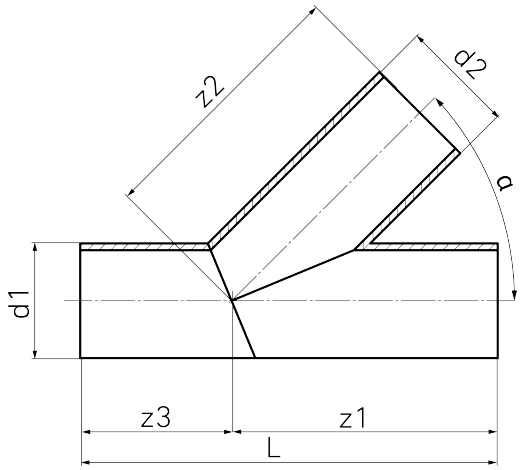

SDR 11

fB 0,50

Art. Nr.	d1 [mm]	d2 [mm]	L [mm]	z1 [mm]	z2 [mm]	z3 [mm]	kg
4442861109000900	900	900	2600	1650	1650	950	735,37

Andere Materialien, Abmessungen und Druckstufen auf Anfrage
Toleranz + / - 2°
Lieferprogramm:
SDR17: d 50 - 1200 mm SDR11: d 50 - 1200 mm

Bei Fragen wenden Sie sich gerne an uns: Tel. + 49 281 98 414 - 0

Geeignet für Wasseranwendungen fB 0,50 Minderungsfaktor 0,5

© STAR Piping Systems GmbH
Alle Rechte vorbehalten