TECHNISCHES DATENBLATT

ENDKAPPE

langschenklig zum Stumpf- und Elektromuffenschwei??en

PE100

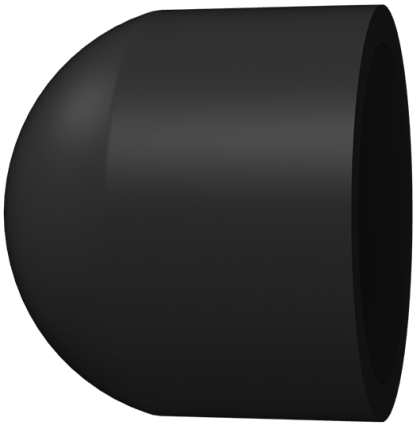

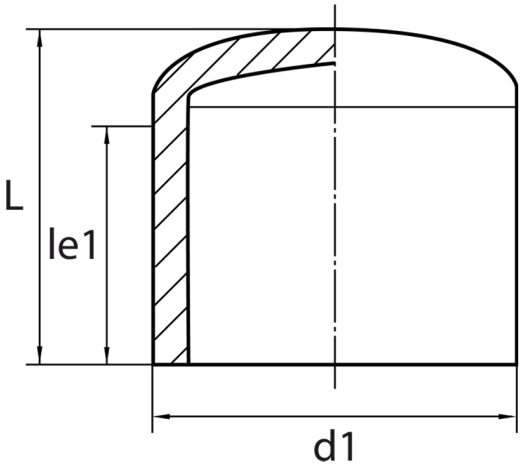

SDR 11

Art. Nr.	d1 [mm]	le1 [mm]	L [mm]	kg
4445021101100000	110	91	118	0,40

Andere Materialien und Druckstufen auf Anfrage
Lieferprogramm:
SDR17: d 63 - 1200 mm SDR11: d 20 - 800 mm SDR7,4: d 20 - 800 mm SDR9: d 180 - 800 mm

Bei Fragen wenden Sie sich gerne an uns: Tel. + 49 281 98 414 - 0

© STAR Piping Systems GmbH
Alle Rechte vorbehalten